fantasistaカップ九州大会　U-7　組合せ表

阿蘇青少年交流の家　2026/11/28 ・ 2026/11/29　／　抽選シード値 4N62-Q2FN-JLWE

Aブロック

A1	エスペーロ	福岡
A2	NESSO	宮崎
A3	RJ ACADEMY	鹿児島
A4	エスペランサ熊本	熊本

Bブロック

B1	ダイレクト	熊本
B2	ESL	佐賀
B3	AVANCAR	鹿児島
B4	上津役	福岡

Cブロック

C1	CARPE	鹿児島
C2	太陽延岡	宮崎
C3	M-ACT	熊本
C4	スネイル	長崎

Dブロック

D1	SOL	宮崎
D2	川上FC	鹿児島
D3	ドミンゴ鹿央	熊本
D4	レインボー	長崎

U-7　リーグ戦 星取表（記入用）

Aブロック	1	2	3	4	勝点	得失	順位
1. エスペ一ロ					0	0	-
2. NESSO					0	0	-
3. RJ ACADEMY					0	0	-
4. エスペランサ熊本					0	0	-

Bブロック	1	2	3	4	勝点	得失	順位
1. ダイレクト					0	0	-
2. ESL					0	0	-
3. AVANCAR					0	0	-
4. 上津役					0	0	-

Cブロック	1	2	3	4	勝点	得失	順位
1. CARPE					0	0	-
2. 太陽延岡					0	0	-
3. M-ACT					0	0	-
4. スネイル					0	0	-

Dブロック	1	2	3	4	勝点	得失	順位
1. SOL					0	0	-
2. 川上FC					0	0	-
3. ドミンゴ鹿央					0	0	-
4. レインボー					0	0	-

U-7　1日目 リーグ戦 対戦図　4隅がチーム、線の数字が試合番号です（抽選結果を自動反映）

Aブロック

①〜④ = A1〜A4

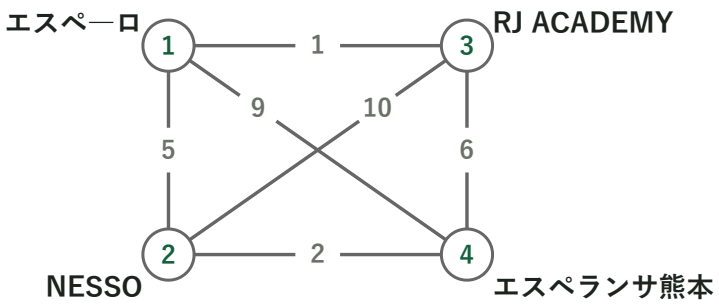

Bブロック

①〜④ = B1〜B4

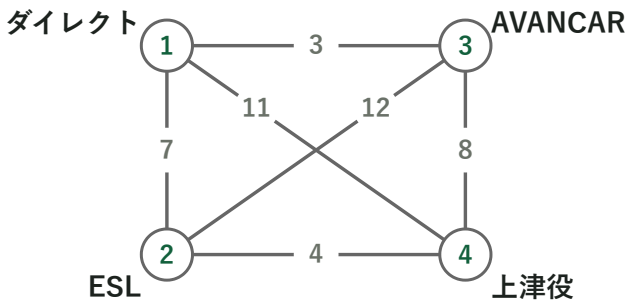

Cブロック

①〜④ = C1〜C4

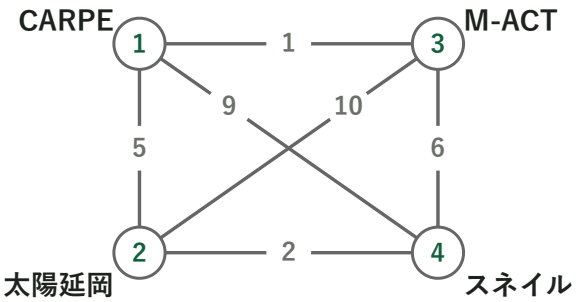

Dブロック

①〜④ = D1〜D4

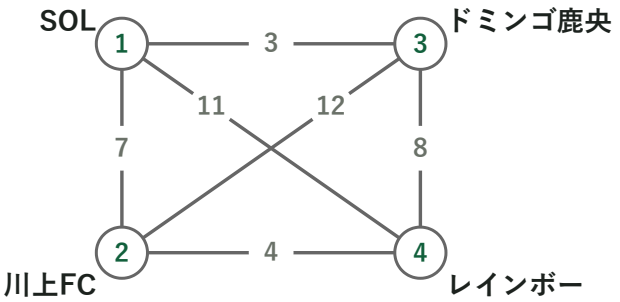

U-7　1日目 進行表 2026/11/28　4チーム総当たり × 4ブロック ＝ 24試合

第1コート　A・Bブロック

No	開始	組	対戦カード		
1	11:30	**A**	エスペーロ	vs	RJ ACADEMY
2	11:50	**A**	NESSO	vs	エスペランサ熊本
3	12:10	**B**	ダイレクト	vs	AVANCAR
4	12:30	**B**	ESL	vs	上津役
5	12:50	**A**	エスペーロ	vs	NESSO
6	13:10	**A**	RJ ACADEMY	vs	エスペランサ熊本
7	13:30	**B**	ダイレクト	vs	ESL
8	13:50	**B**	AVANCAR	vs	上津役
9	14:10	**A**	エスペーロ	vs	エスペランサ熊本
10	14:30	**A**	NESSO	vs	RJ ACADEMY
11	14:50	**B**	ダイレクト	vs	上津役
12	15:10	**B**	ESL	vs	AVANCAR

第2コート　C・Dブロック

No	開始	組	対戦カード		
1	11:30	**C**	CARPE	vs	M-ACT
2	11:50	**C**	太陽延岡	vs	スネイル
3	12:10	**D**	SOL	vs	ドミンゴ鹿央
4	12:30	**D**	川上FC	vs	レインボー
5	12:50	**C**	CARPE	vs	太陽延岡
6	13:10	**C**	M-ACT	vs	スネイル
7	13:30	**D**	SOL	vs	川上FC
8	13:50	**D**	ドミンゴ鹿央	vs	レインボー
9	14:10	**C**	CARPE	vs	スネイル
10	14:30	**C**	太陽延岡	vs	M-ACT
11	14:50	**D**	SOL	vs	レインボー
12	15:10	**D**	川上FC	vs	ドミンゴ鹿央

✓ **同じチームが連続して試合することはありません**　試合間隔は全チーム 2〜4試合分

上位トーナメント　各ブロック 1位・2位 の8チーム → 1〜8位を決定 ／ No.1・3・5・7・9・11（奇数枠）

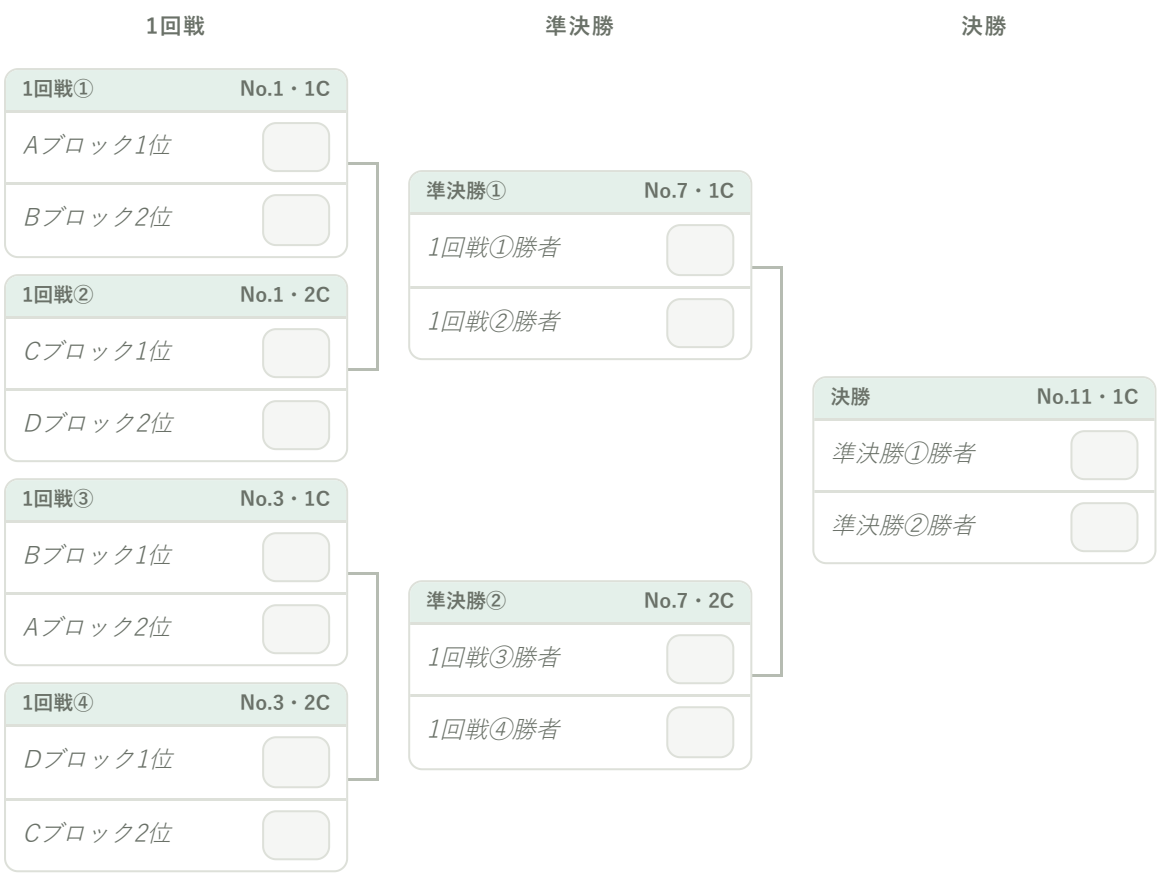

順位決定戦

3位決定戦 No.9・1C	5〜8位決定① No.5・1C	5〜8位決定② No.5・2C	5位決定戦 No.9・2C
準決勝①敗者	1回戦①敗者	1回戦③敗者	5〜8位決定①勝者
準決勝②敗者	1回戦②敗者	1回戦④敗者	5〜8位決定②勝者

7位決定戦 No.11・2C
5〜8位決定①敗者

5〜8位決定②敗者

下位トーナメント　各ブロック 3位・4位 の8チーム → 9〜16位を決定 ／ No.2・4・6・8・10・12（偶数枠）



順位決定戦

3位決定戦 No.10・1C	5〜8位決定① No.6・1C	5〜8位決定② No.6・2C	5位決定戦 No.10・2C
準決勝①敗者	1回戦①敗者	1回戦③敗者	5〜8位決定①勝者
準決勝②敗者	1回戦②敗者	1回戦④敗者	5〜8位決定②勝者

7位決定戦 No.12・2C
5〜8位決定①敗者

5〜8位決定②敗者