fantasistaカップ九州大会　U-9　組合せ表

阿蘇青少年交流の家　2026/11/28 ・ 2026/11/29　／　抽選シード値 XP5K-XBUJ-XR6Q

Aブロック

A1	千代サッカー少年団	福岡
A2	妻	宮崎
A3	FC泡瀬	沖縄
A4	BR-Force	鹿児島

Bブロック

B1	ALMA	大分
B2	アレシオB	佐賀
B3	エスペランサ熊本	熊本
B4	レインボー	長崎

Cブロック

C1	M-ACT	鹿児島
C2	ロンド	宮崎
C3	金武FC	沖縄
C4	ESL	福岡

Dブロック

D1	大分セントラル	大分
D2	アレシオA	佐賀
D3	スネイル	長崎
D4	アッズリーノ熊本	熊本

U-9　リーグ戦 星取表（記入用）

Aブロック	1	2	3	4	勝点	得失	順位
1. 千代サッカー少年団					0	0	-
2. 妻					0	0	-
3. FC泡瀬					0	0	-
4. BR-Force					0	0	-

Bブロック	1	2	3	4	勝点	得失	順位
1. ALMA					0	0	-
2. アレシオB					0	0	-
3. エスペランサ熊本					0	0	-
4. レインボー					0	0	-

Cブロック	1	2	3	4	勝点	得失	順位
1. M-ACT					0	0	-
2. ロンド					0	0	-
3. 金武FC					0	0	-
4. ESL					0	0	-

Dブロック	1	2	3	4	勝点	得失	順位
1. 大分セントラル					0	0	-
2. アレシオA					0	0	-
3. スネイル					0	0	-
4. アッズリーノ熊本					0	0	-

U-9　1日目 リーグ戦 対戦図

4隅がチーム、線の数字が試合番号です（抽選結果を自動反映）

Aブロック

①〜④ = A1〜A4

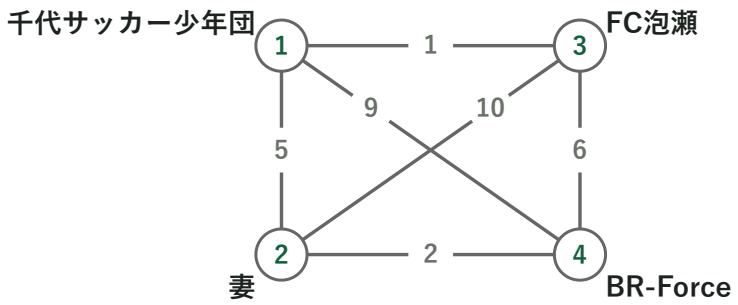

Bブロック

①〜④ = B1〜B4

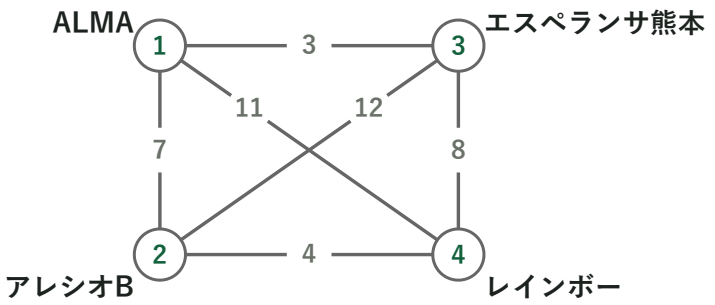

Cブロック

①〜④ = C1〜C4

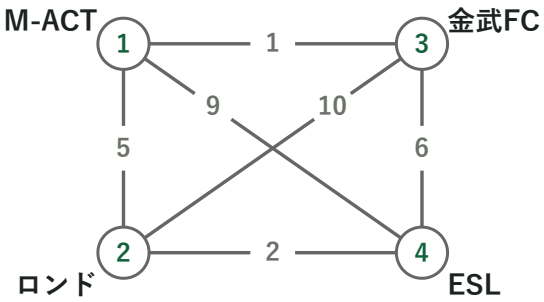

Dブロック

①〜④ = D1〜D4

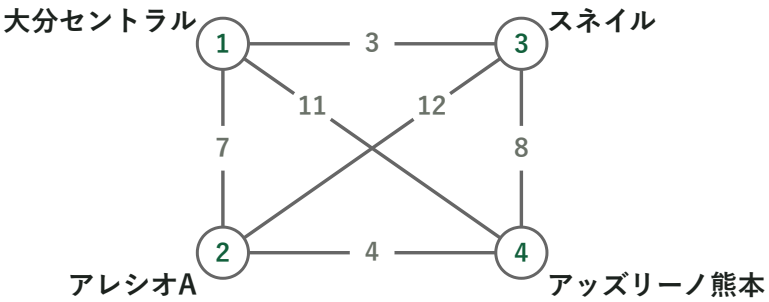

U-9　1日目 進行表 2026/11/28　4チーム総当たり × 4ブロック ＝ 24試合

第1コート　A・Bブロック

No	開始	組	対戦カード		
1	11:30	**A**	千代サッカー少年団	vs	FC泡瀬
2	11:50	**A**	妻	vs	BR-Force
3	12:10	**B**	ALMA	vs	エスペランサ熊本
4	12:30	**B**	アレシオB	vs	レインボー
5	12:50	**A**	千代サッカー少年団	vs	妻
6	13:10	**A**	FC泡瀬	vs	BR-Force
7	13:30	**B**	ALMA	vs	アレシオB
8	13:50	**B**	エスペランサ熊本	vs	レインボー
9	14:10	**A**	千代サッカー少年団	vs	BR-Force
10	14:30	**A**	妻	vs	FC泡瀬
11	14:50	**B**	ALMA	vs	レインボー
12	15:10	**B**	アレシオB	vs	エスペランサ熊本

第2コート　C・Dブロック

No	開始	組	対戦カード		
1	11:30	**C**	M-ACT	vs	金武FC
2	11:50	**C**	ロンド	vs	ESL
3	12:10	**D**	大分セントラル	vs	スネイル
4	12:30	**D**	アレシオA	vs	アッズリーノ熊本
5	12:50	**C**	M-ACT	vs	ロンド
6	13:10	**C**	金武FC	vs	ESL
7	13:30	**D**	大分セントラル	vs	アレシオA
8	13:50	**D**	スネイル	vs	アッズリーノ熊本
9	14:10	**C**	M-ACT	vs	ESL
10	14:30	**C**	ロンド	vs	金武FC
11	14:50	**D**	大分セントラル	vs	アッズリーノ熊本
12	15:10	**D**	アレシオA	vs	スネイル

✓ **同じチームが連続して試合することはありません**　試合間隔は全チーム 2〜4試合分

上位トーナメント　各ブロック 1位・2位 の8チーム → 1〜8位を決定 ／ No.1・3・5・7・9・11（奇数枠）

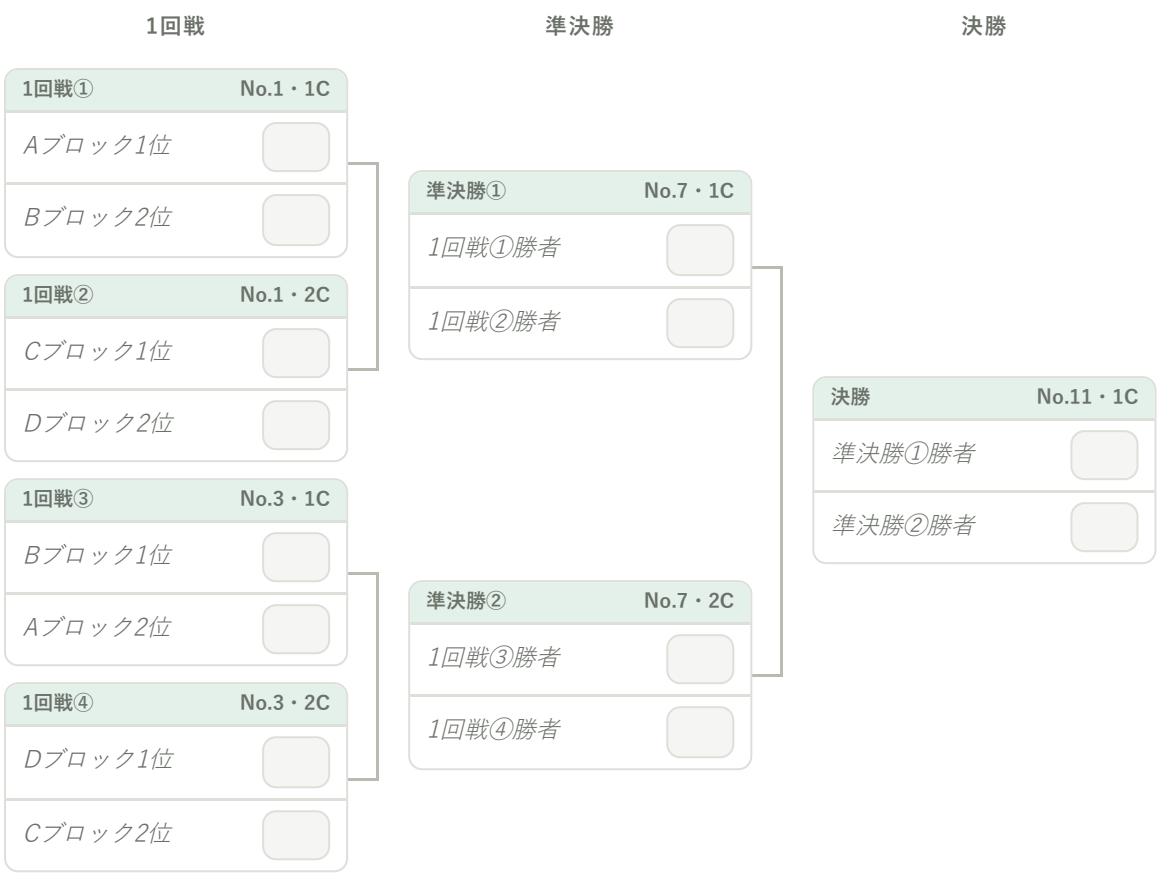

順位決定戦

3位決定戦 No.9・1C	5〜8位決定① No.5・1C	5〜8位決定② No.5・2C	5位決定戦 No.9・2C
準決勝①敗者	1回戦①敗者	1回戦③敗者	5〜8位決定①勝者
準決勝②敗者	1回戦②敗者	1回戦④敗者	5〜8位決定②勝者

7位決定戦 No.11・2C
5〜8位決定①敗者

5〜8位決定②敗者

下位トーナメント　各ブロック 3位・4位 の8チーム → 9〜16位を決定 ／ No.2・4・6・8・10・12（偶数枠）



順位決定戦

3位決定戦 No.10・1C	5〜8位決定① No.6・1C	5〜8位決定② No.6・2C	5位決定戦 No.10・2C
準決勝①敗者	1回戦①敗者	1回戦③敗者	5〜8位決定①勝者
準決勝②敗者	1回戦②敗者	1回戦④敗者	5〜8位決定②勝者

7位決定戦 No.12・2C
5〜8位決定①敗者

5〜8位決定②敗者